sinapsi
invent today

BUNDLE CONNETTIVITA'

Soluzione integrata per connettività ad internet di dispositivi con tecnologia web-server (verificare compatibilità) in modalità FULL PLUG&PLAY.
Un bundle contiene:

- N°1 SIN.RUT241
- N°1 SIM attivata con due (2) anni di traffico incluso per gestione web-server da remoto (plafond mensile variabile in relazione al bundle selezionato)
- Servizio DNS dinamico

Raggiunta la soglia di internet veloce sul dispositivo (variabile in relazione al bundle selezionato), è possibile continuare ad effettuare traffico Internet alla velocità di 64kbit/s senza costi aggiuntivi. Garantisce l'utilizzo di un sistema FULL PLUG & PLAY e la visibilità del dispositivo/impianto da remoto.

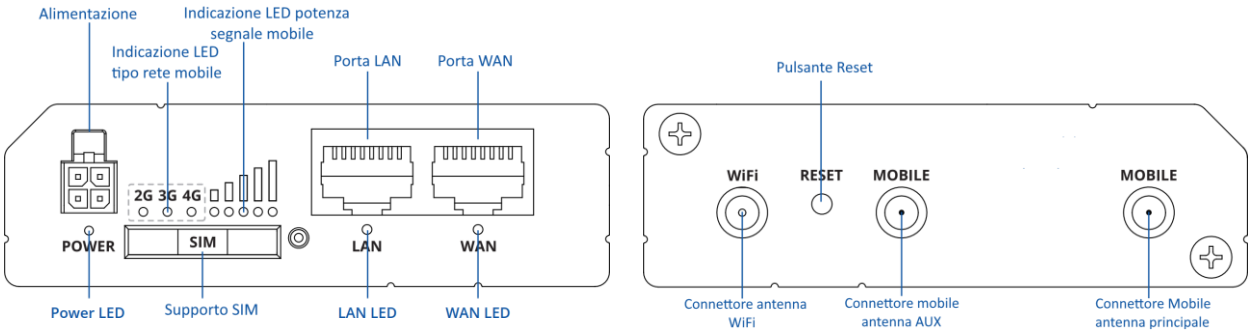

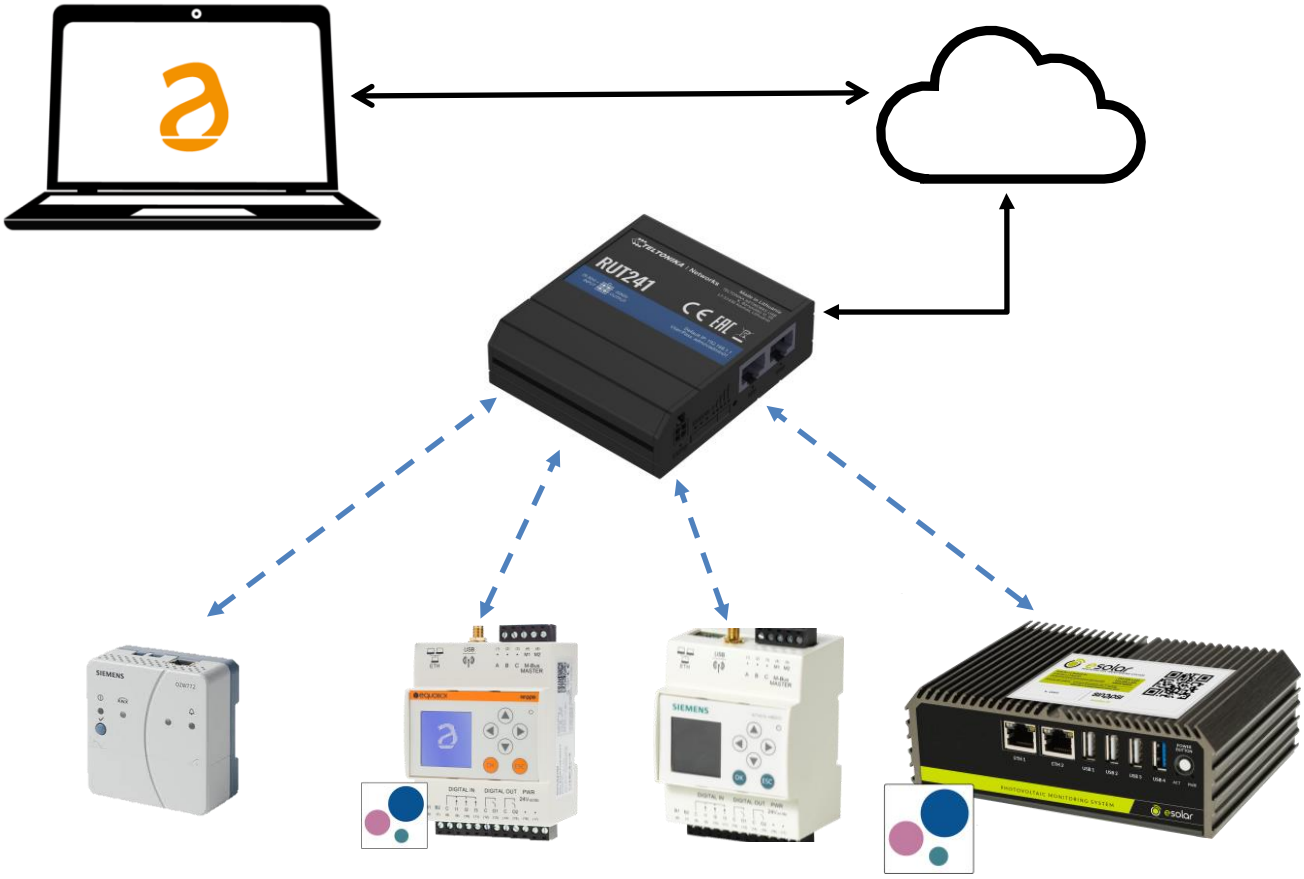

Le caratteristiche tecniche dei prodotti illustrati possono subire variazioni senza preavviso

sinapsi
invent today

HARDWARE

Mobile	4G (LTE) – Cat 4 up to 150 Mbps, 3G – Up to 42 Mbps, 2G – Up to 236.8 kbps
Ethernet	2 x RJ45 10/100Mbps Porte Ethernet, 1 x WAN (configurato come LAN), 1 x LAN
Alimentazione	9 – 30 VDC, connettore alimentazione DC a 4 pin industriale
Alimentatore	Input: 0.4 A@100-240 VAC, Output: 9 VDC, 1A, 4-pin plug
Consumo di energia	< 6.5 W Max
Connettori	1 x 4 pin DC; 2 x Ethernet; 2 x GSM/WCDMA/LTE connettore maschio SMA onnidirezionale, 1 x connettore onnidirezionale RP-SMA antenna WiFi
Antenna Mobile	698~960 / 1710~2690 MHz, 50 Ω, VSWR<3, gain 4 dBi, onnidirezionale
Antenna WiFi	2400~2500 MHz, 50 Ω, VSWR<2.5, gain 5 dBi, onnidirezionale
Potenza RF massima	33 dBm@GSM, 24 dBm@WCDMA, 23 dBm@LTE, 20 dBm@ WiFi
SIM	1 x SIM slot (Mini SIM – 2FF), 1.8 V/3 V, supporto SIM esterno
LED di stato	3 x tipo di connessione, 5 x indicazione forza segnale, 2 x stato LAN, 1 x alimentatore
Temperatura esercizio	-40 °C a 75 °C
Umidità	10% a 90% senza condensa
Alloggiamento	Alloggiamento in alluminio, pannelli in plastica
Dimensioni (LxHxP)	74 mm x 83 mm x 25 mm
Peso	125 g

SERVIZIO DNS DINAMICO

Caratteristiche	Modem raggiungibile tramite hostname gestito via servizio dyndns

CARATTERISTICHE GENERALI

Dispositivi supportati	ESOLAR (SIN.ES3BExxx – SINAPSI), EQUOBOX (SIN.EQRTUEVO1T – SINAPSI / SIN.EQRTUxx - SINAPSI), WTV676 (SIEMENS). OZW672 / OZW772 (SIEMENS) Per l'utilizzo con web-server di terze parti, fare riferimento alla tabella mappatura porte riportata nella Quick Start Guide (QSG)
Prerequisiti	Verifica presenza segnale VODAFONE in campo Richiesta attivazione tramite modulo scaricabile da internet
Limitazioni	Raggiunta la soglia di internet veloce sul dispositivo (variabile in relazione al bundle selezionato), è possibile continuare ad effettuare traffico Internet alla velocità di 64kbit/s senza costi aggiuntivi. Accesso interdetto alla configurazione del router
Numero massimo dispostivi	9 dispositivi con regole preimpostate + 2 dispostivi in DHCP
Durata del servizio	Due (2) anni inclusi con la fornitura del bundle Servizio rinnovabile dal terzo anno, di anno in anno, a discrezione dell'utente (costo variabile in relazione al bundle selezionato)

CODICE DI ORDINAZIONE

SIN.RUT241DNS500MB24M	Modem Router con 500 MB di traffico dati al mese incluso per 24 mesi
SIN.RUT241DNS1GB24M	Modem Router con 1 GB di traffico dati al mese incluso per 24 mesi
SIN.RUT241DNS10GB24M	Modem Router con 10 GB di traffico dati al mese incluso per 24 mesi
SIN.RUT241DNS50GB24M	Modem Router con 50 GB di traffico dati al mese incluso per 24 mesi

Le caratteristiche tecniche dei prodotti illustrati possono subire variazioni senza preavviso

Sinapsi S.r.l. | Via delle Querce 11/13 - 06083 Bastia Umbra (PG) - Italy
T. +39 075 8011604 - F. +39 075 8014602 | www.sinapsitech.it - info@sinapsitech.it